GASPARDO

MT
MARTA
MTE
MONICA
MAGICA

SEMINATRICE PNEUMATICA
Seminatrice pneumatica a dischi ad impiego polivalente per tutti i tipi di seme su terreno preparato o con minima lavorazione.

SEMOIR PNEUMATIQUE
Semoir pneumatique à disques multi-usages pour tous les types de semences sur terrain préparé ou peu travaillé.

PNEUMATIC PLANTER
All-purpose vacuum disc planter for all types of seeds in tilled or semi-tilled soil.

MT

L'MT è l'elemento seminatore che meglio interpreta gli obie vi della moderna agricoltura, massima resa a cos minimi. Per le sue cara eris che tecniche, impiega solo organi a rotolamento, o re prestazioni di qualità sia su terreni prepara (semina tradizionale) sia su terreni con minima lavorazione (minimum llage) o in presenza di residui colturali.
Le principali cara eris che che lo dis nguono sono la velocità di avanzamento superiore alle macchine tradizionali e il controllo costante della profondità di semina, consen ta da una coppia di ruote di livello, che comporta una assoluta uniformità di emergenza delle piante.

The MT element is the ideal answer to the problems of modern agriculture in which maximum e ciency must be combined with minimum cost. Among the special technical characteris cs of the MT is the allrollermovement, which o ers excellent performance in any soil condi ons: lled (tradi onal seeding), minimum llage, or the presence of residue from rpevious crops.
The MT o ers a numebr of advantages with respect to tradi onal plan ng machines: these include superior speed and, thanks to the dual levelling wheels, a constant plan ng depth which ensures that the plants emerge at exactly the same height.

L'élément semeur MT est la machine qui répond le mieux exigences d'une agriculture moderne dont l'objec f est le rendement maximum à des coûts minimums. Pour ce qui concerne ses caractéris ques techniques, semoir MT u les uniquement des organes à roulement. Il o re des presta ons de qualité aussi bien sur les terrains préparés (semis tradi onnel) que sur les terrains peu travaillés (travail minimum llage), mais également en présence de résidus de culture.
Ses principales caractéris ques sont une vitesse d'avancement supérieure à celle des machiens tradi onelles, une profondeur de semis constante grâce à une paire de roues de jauge laterale; Par conséquence, les plantes apparaiisent sur le terrainde façon uniforme.

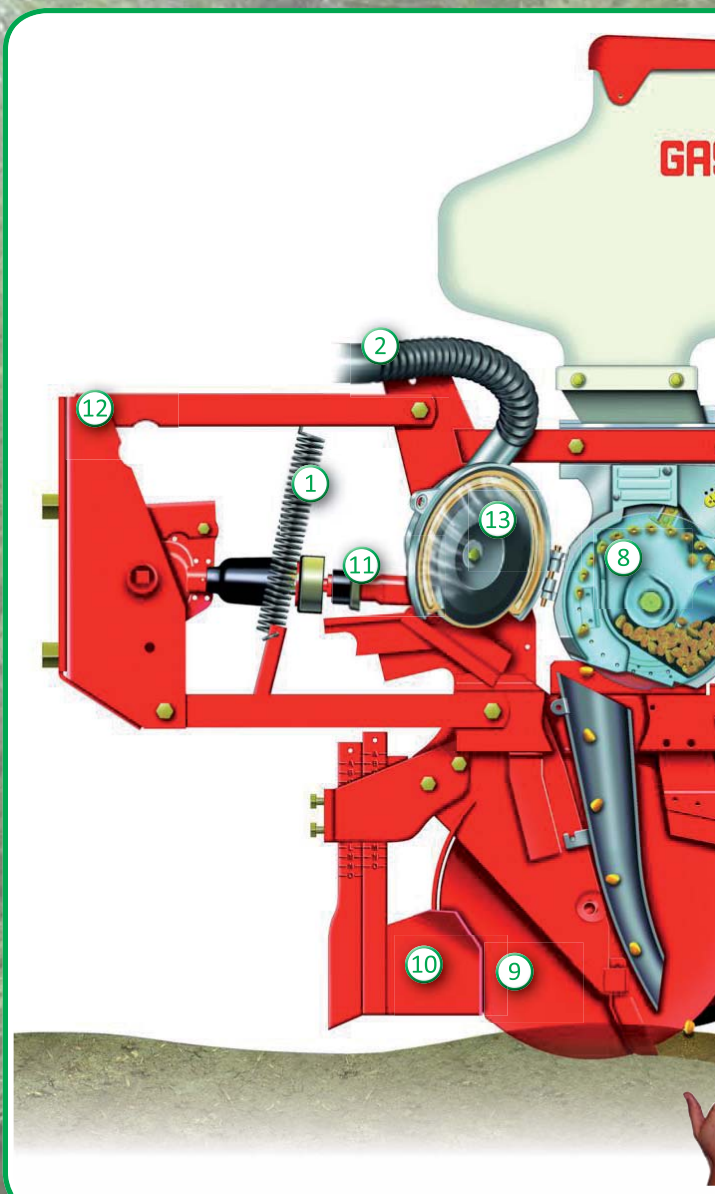

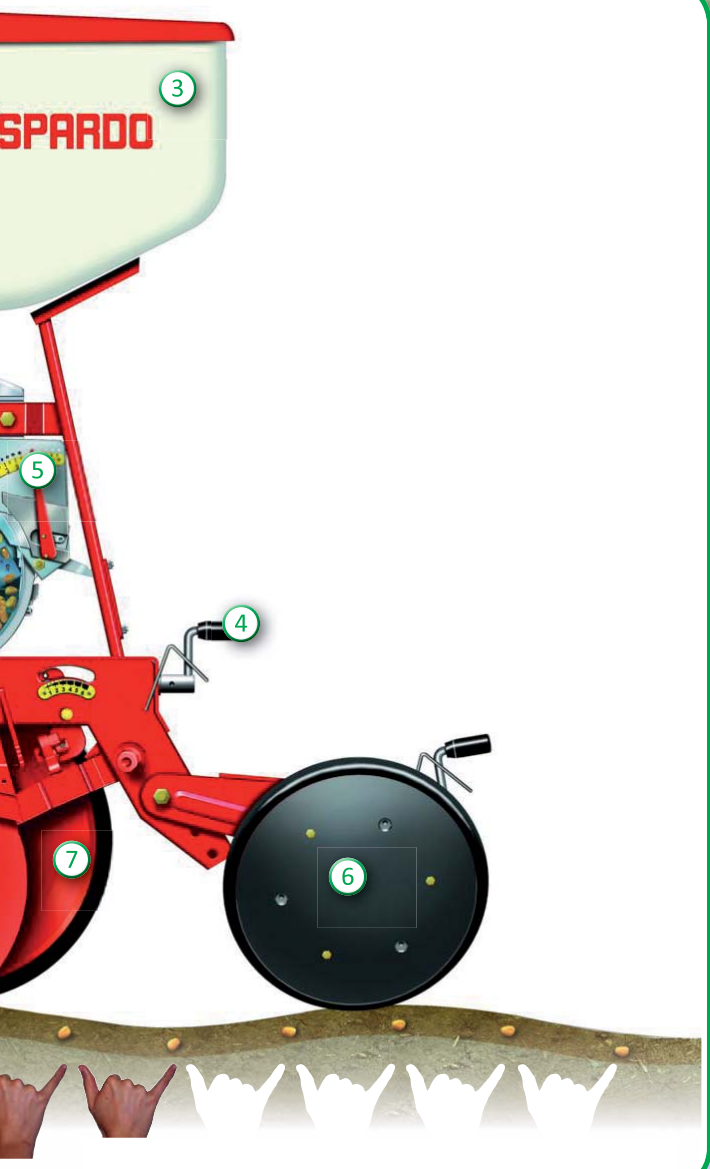

PUNTI DI FORZA

1. Molla di pressione e/o alleggerimento
   Sgancio rapido dell'elemento
   Tramoggia in plas ca - 36 l
4. Regolazione della profondità di semina precisa e senza sca
5. Sele ore seme in acciaio
6. Ruota posteriore di compressione (a "V" in gomma da 2", a "V" in gomma da 1", a "V" in ghisa, Farmflex in gomma Ø 370)
7. Ruote di profondità indipenden con bilanciere
8. Corpo distributore completamente in alluminio
   Disco assolcatore Ø 370 con cuscine o a tenuta a doppia corona di sfere
   Spar zolle regolabile
   A dabile trasmissione a cardano con disinnesto rapido e sicurezza acus ca: manutenzione zero
   Boccole sinterizzate autolubrifican : manutenzione zero
13. Apertura rapida per una facile sos tuzione del disco, guarnizione a basso a rito

STRONG POINTS

1. Pressure and/or relief spring
   Quick release system
   Plas c hopper - capacity 36 l
4. Seeding depth adjustment precise and linear
5. Stainless steel double eliminator
6. Rear press wheel (2" rubber V-wheel, 1" rubber V-wheel, cast iron V-wheel, Ø 370 Farmflex rubber wheel)
7. Independent side depth wheels with rocker
8. Cast aluminium body
   Ø 370 disc-opener with double row ball bearing
   Adjustable bed leveler
   Reliable quick-release cardan drive with acous c warning: maintenance free
   Self-lubrica ng sinterized bushings: maintenance free
13. Opens easily to facilitate disc replacement, low-fric on seal

ATOUTS

1. Ressort de pression et/ou d'allègement
2. Décrochage rapide de l'élément
   Trémie en plas que - 36 l
4. Réglage de la profondeur du semis: precise et linéaire
5. Sélecteur de graine en acier inoxydable
6. Roue arrière de compression (en caoutchouc en V de 2", en caoutchouc en V de 1", en fer en V, Farmflex en caoutchouc Ø 370)
7. Roues basculantes de réglage profondeur à mouvement dépendant
8. Corps distributeur en èrement en aluminium
   Enfouisseur à disque Ø 370 avec roulement à double couronne des billes
   Écarteur de mo es réglable
   Fiable transmission à cardan avec débrayage rapide et sécurité acous que: auncun entre en
   Douilles fri és autolubrifiantes: aucun entre en
13. Ouverture rapide pour un remplacement rapide du disque, joint à faible fro ement

MT

CARATTERISTICHE - FEATURES - FONCTIONS

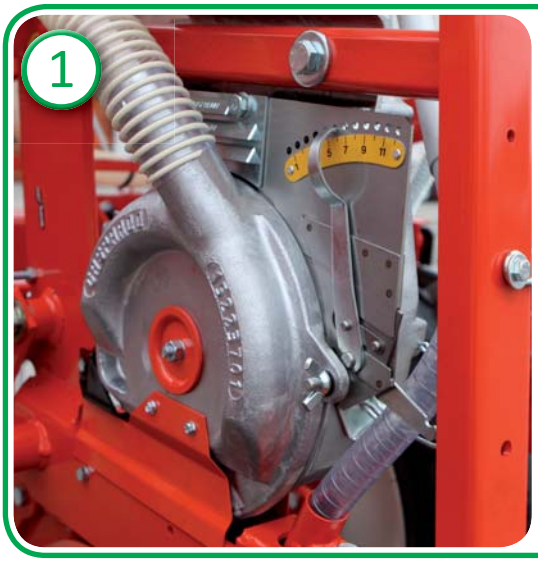

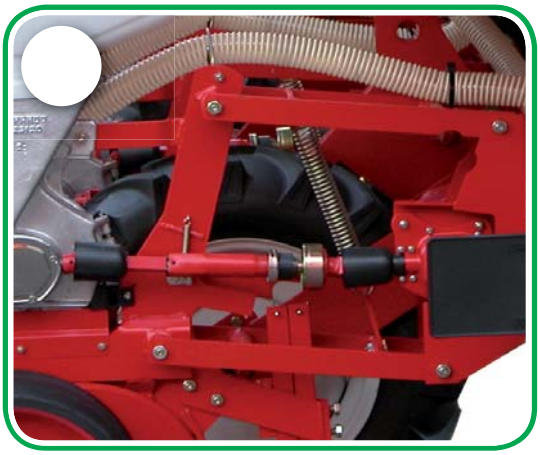

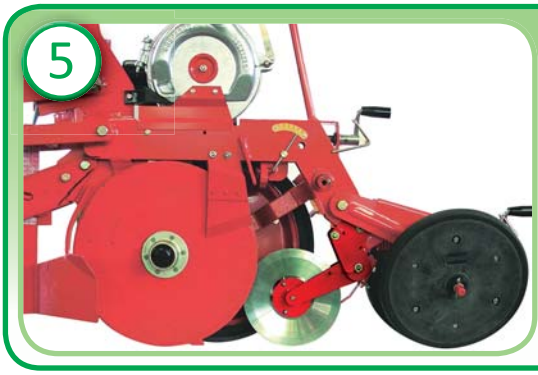

1. Il doppio selettore seme regolabile consente la selezione anche in presenza di semi trattati o di forma e taglia irregolare. Le sue prestazioni sono garanzia della più elevata precisione di semina disponibile sul mercato
2. Regolazione profondità di semina
3. Cardano: trasmissione precisa, a dabile e non necessita lubrificazione e manutenzione
4. Boccole sinterizzate autolubrifican , so o sforzo emanano par celle d'olio che lubrificano la cerniera
5. Ruota premi seme in acciaio con raschiaterra in WIDIA per una o male germinazione del seme

1. The adjustable double seed selector makes it easy to singularize heavily treated seed, as well as inconsistently sized or shaped seed. Its performance are guarantee of the higher seeding precision in the market
2. Seeding depth adjustment
3. PTO sha : precise transmission, reliable and requires no lubrica on and maintenance
4. Self-lubrica ng sintered bushes, they produce ny oil par cles that lubricate the hinge
5. Steel seed press wheel with WIDIA soil scraper for a op mal seed germina on

Ruote “V” in gomma d
per terreni di medio impas
anche umidi

2” “V” shaped rubber wheel for
medium-textured soils, also wet

Roues de tassement “V” en caoutchouc
2” pour sols de composition
moyenne, même humide

Roue
1” pour
com

SPEEDY SET

MINIMAX

SPANDICONCIME

FERTILIZER - FERTILISEUR

Il distributore volumetrico **MINIMAX** è facilmente regolabile e consente la distribuzione di fer lizzante a diversi dosaggi mantenendo elevata la precisione distribu va: 50-700 kg/ha.
Regolazione centralizzata, comoda e veloce - SPEEDY SET!

The **MINIMAX** volumetric distributor is easy to adjust and distributes fer lizer at the required doses with accurate rates: 50-700 kg/ha.
Quick, easy and central adjustment system - SPEEDY SET!

Le distributeur volumétrique **MINIMAX** est facile à régler et permet de distribuer le fer lisant à di érents dosages tout en maintenant la précision de distribu on: 50-700 kg/ha.
Réglage centralisée, rapide et pratique - SPEEDY SET!

BREVETÉS

MICROGRANULATORE

MICROGRANULATOR - DISTRIBUTEUR DE MICROGRANULÉS

Microdistributore: applicabile a richiesta per la distribuzione di concimi o geodisinfestan microgranulari.

Microgranulator: installed on request for distribu ng microdoses of soil seedkillers.

Distributeur de microgranulés: installable sur demande pour la distribu on d'engrais ou de produits insec cides en micro-doses.

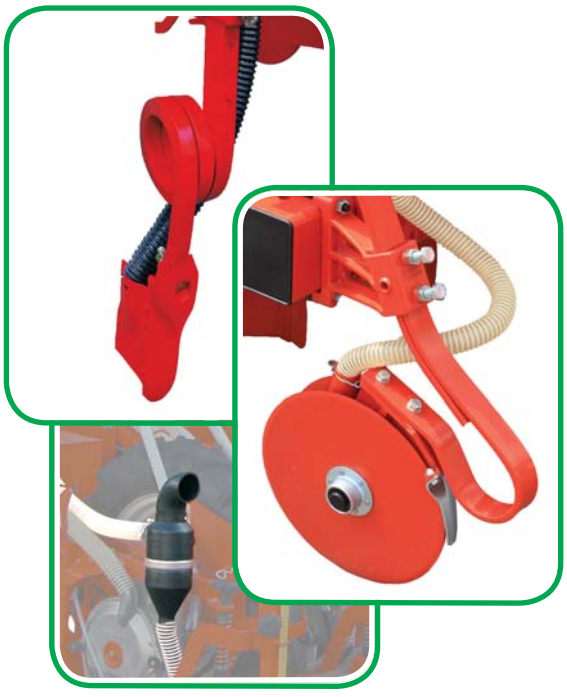

ASSOLCATORI FERTILIZZANTE

FERTILIZER COULTERS - SOCS D'ENGRAIS

A seconda dei modelli e delle esigenze agronomiche si può scegliere **di localizzare il concime** con **assolcatore a stivaletto** o **doppio disco** o tramite so aggio **direttamente nel solco di semina**.

Depending on the seeder version and on **crop requirements**, fer lizer can be placed using the **boot coulter**, **the double-disc coulter** or applying the presser **directly inside the seeding furrow**.

En fonc on des modèles et des **exigences agronomiques**, il est possible **de placer l'engrais** à l'aide **d'un soc** ou **d'un double disque** ou bien à l'aide d'un système à sou age **directement dans le sillon de semis**.

GASPARDO

TRAMOGGIA ANTERIORE - FRONT HOPPER - TRÉMIE AVANT

Il dosatore volumetrico GASPARDO abbinato ad un motore ele rico **gestito dalla centralina GENIUS** consente la distribuzione di quan ta vi di fer lizzante tra i **40 e 400 kg/ha**.

VANTAGGI:

- Distribuzione del fer lizzante omogenea, **senza ritardi alla partenza e accumuli a fine campo**
- Possibilità di **variare la quantità di fertilizzante erogata anche in corsa tramite GENIUS**
- Elevata **resistenza alla corrosione** dell'intero gruppo distributore
- Grande diametro del rullo dosatore per ridurre il numero di giri ed evitare perdite di carico
- Numero elevato di celle disposte in maniera sfalsata per garan re **un dosaggio costante**
- Costruzione interna senza pun di a rito, per ridurre al minimo lo sforzo
- **Rapido svuotamento e facile pulizia**

Tramoggia frontale PA1 • PA1 Front hopper • Trémie frontale PA1

GENIUS

Dosatore azionamento ele rico • Electric dosing unit • Doseur à ac onnement électrique

The GASPARDO volumetric doser, coupled with an electric motor **controlled by the GENIUS unit**, can distribute fer lizer at rates varying between **40 and 400 kg/ha**.

ADVANTAGES:

- Uniform distribu on of fer lizer, **without delays at the start or pile-ups at the end of the field**
- **Fertilizer quantities can be changed during operation by the GENIUS control unit**
- The en re distributor assembly is **highly corrosion resistant**
- Large-diameter dosing roller to reduce the rpm and prevent spilling the load
- Large number of staggered cells to ensure **consistent dosing at all times**
- Internal construc on with no points of fric on to minimize strain
- **Fast to empty and easy to clean**

Le doseur volumétrique GASPARDO, associé à un moteur électrique **géré par une centrale GENIUS**, permet la distribu on de quan tés de fer lisant variant entre **40 et 400 kg/ha**.

AVANTAGES:

- Distribu on homogène du fer lisant, **sans retard au départ ni accumulation en fin de champ**
- **Possibilité de varier la quantité de fertilisant distribuée également en phase de travail à l'aide de GENIUS**
- **Résistance élevée à la corrosion** de tout le groupe de distribu on
- Grand diamètre du rouleau doseur pour réduire le nombre de tours et éviter les pertes de charge
- Nombre important de cellules disposées en décalé pour **assurer un dosage constant**
- Construc on interne sans points de fro ement afin de réduire au minimum l'e ort
- **Vidage rapide et nettoyage simple**

MOD. MARTA

TELAIO TELESCOPICO DOPPIO - DOUBLE TELESCOPIC FRAME - CHÂSSIS DOUBLE TÉLESCOPIQUE

Il modello **MARTA** è una seminatrice pneuma ca ad impiego polivalente per tu i pi di seme su terreno preparato o con minima lavorazione. Grandi capacità opera ve e minimo ingombro di trasporto poichè dotate di **telaio telescopico con ruote anteriori (indicata per terreni sassosi) e chiusura a 2,55 m**.

The model **MARTA** is a all-purpose vacuum planter for all types of seeds in lled or semi- lled soil. Great opera ng capacity and minimum transporta on dimensions being equipped with **telescopic frame with front wheel (suitable for stony soils) and transport width 2,55 m**.

Le modèle **MARTA** est une semoir pneuma que mul -usages pour tous les types de semences sur terrain préparé ou peu travaillé. Grandes capacités en service et encombrement minimum pendant le transport car ils sont équipés de **châssis télescopique avec des roues avant (indiqué pour terrain pierreux) et largeur de trasport 2,55 m**.

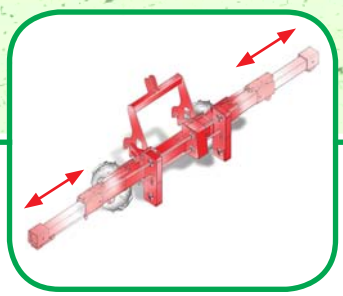

MARTA

N. file - Rows - N° rangées		6	6	7
Larghezza telaio - Frame width - Largeur châssis	cm / inch	400 / 157	400 /157	400 / 157
Distanza interfila - Row width - Distance entre les rangées	cm / inch	75 / 29	75 / 29	50 / 19
Potenza richiesta - Power required - Puissance requise	hp / kW	90 / 67	90 / 67	95 / 71
Capacitá serbatoio concime - Fer lizer tank capacity - Capacité réservoir d'engrais	n x l.	1x650	1x1000	1x1000
Peso - Weight - Poids	kg / lb	1090 / 1340 2403 / 2954	1220 / 1490 2689 / 3284	1320 / 1410 2910 / 3108
Larghezza trasporto - Transport width - Largeur de transport	m / feet	2,55 / 8'40"	3,00 / 9'10"	3,00 / 9'10"

MOD. **MTE**

GASPARDO

TELAIO TELESCOPICO - TELESCOPIC FRAME - CHÂSSIS TÉLESCOPIQUE

Il modello **MTE** è una seminatrice pneuma ca ad impiego polivalente per tu i pi di seme su terreno preparato o con minima lavorazione. Grandi capacità opera ve e minimo ingombro di trasporto in quanto dotate di **telaio telescopico con spandi ad elevata capacità e chiusura a 3 m**.

The **MTE** model is an all-purpose vacuum planter for all types of seeds in lled or semi- lled soil. Great opera ng capacity and minimum transporta on dimensions being equipped with **telescoping frame with high capacity fertilizer and transport width 3 m**.

Le modèle **MTE** est une semoir pneuma que mul -usages pour tous les types de semences sur terrain préparé ou peu travaillé. Grandes capacités en service et encombrement minimum pendant le transport car ils sont équipés de **châssis télescopique avec tremie de haut capacitè et largeur de transport 3 m**.

MTE

N. file - Rows - N° rangées		6	6	7
Larghezza telaio - Frame width - Largeur châssis	cm / inch	430 / 169	430 /169	430 / 169
Distanza interfila - Row width - Distance entre les rangées	cm / inch	75 / 29	75 / 29	60 / 19
Potenza richiesta - Power required - Puissance requise	hp / kW	90 / 67	90 / 67	95 / 71
Capacitá serbatoio concime - Fer lizer tank capacity - Capacité réservoir d'engrais	n x l.	1x1000	2x200	1x1000
Peso - Weight - Poids	kg lb	1220 / 1545 2689 / 3406	1100 / 1370 2425 / 3020	1190 / 1450 2623 / 3196
Larghezza trasporto - Transport width - Largeur de transport	m / feet	3,00 / 9'10"	3,20 / 10'60"	3,20 / 10'60"

MOD. MONICA

TELAIO TELESCOPICO VARIABILE - TELESCOPIC VARIABLE FRAME - CHASSIS TELESCOPIQUE VARIABLE

Il modello **MONICA** è una seminatrice pneuma ca ad impiego polivalente per tu i pi di seme su terreno preparato o con minima lavorazione. Grandi capacità opera ve e minimo ingombro di trasporto in quanto dotate di **telaio telescopico ad interfila variabile 6 file con chiusura 2,55 m**.

The **MONICA** model is an all-purpose vacuum planter for all types of seeds in lled or semi- lled soil. Great opera ng capacity and minimum transporta on is equipped with **telescopic 6 variable rows frame with 2,55 m transport width**.

Le modèle **MONICA** est une Semoir pneuma que mul -usages pour tous les types de semences sur terrain préparé ou peu travaillé. Grandes capacités en service et encombrement minimum pendant le transport car ils sont équipés de **châssis télescopique avec 6 rangèès de l'écartement d'ensemencement variable et larger de transport 2,55 m**.

MONICA

N. file - Rows - N° rangées		6
Larghezza telaio - Frame width - Largeur châssis	cm / inch	430 / 169
Distanza interfila - Row width - Distance entre les rangées	cm / inch	45 / 50 / 60 / 70 / 75 17 / 19 / 23 / 27 / 29
Potenza richiesta - Power required - Puissance requise	hp / kW	90 / 67
Capacitá serbatoio concime - Fer lizer tank capacity - Capacité réservoir d'engrais	n x l.	1x650
Peso - Weight - Poids	kg / lb	1200 / 1620 2645 / 3571
Larghezza trasporto - Transport width - Largeur de transport	m / feet	2,55 / 8'40"

MOD. **MAGICA**

GASPARDO

TELAIO PIEGHEVOLE E TELESCOPICO - FOLDING AND TELESCOPIC FRAME - CHÂSSIS PLIANT ET TÉLESCOPIQUE

Il mod. **MAGICA** consente di trasformare l'interfila di semina in modo rapido e semplice. E' dotata di **telaio pieghevole e telescopico fino a 9 file ad interfila variabile. E' disponibile anche con tramoggia di grande capacità**.

The **MAGICA** model allows a quick inter-row changing. Is equipped with a **foldable and telescopic frame up to 9 rows with variable inter-row spacing. Available with high capacity hopper**.

Le modèle **MAGICA** permet de transformer l'écartement d'ensemencement facilement et rapidement. Est equipè de **chassis pliant et télescopique jusqu'à ce que 9 rangèes avec l'écartement d'ensemencement variable. Disponible avec tremie de grande capacitè**.

MAGICA

N. file - Rows - N° rangées		6	7	8	9
Larghezza telaio - Frame width - Largeur châssis	cm / inch	457 / 180	430 / 169	430 /169	430 / 169
Distanza interfila - Row width - Distance entre les rangées	cm inch	45-50-60-70-75 17-19-23-27-29	45-50-60 17-19-23	45-50-60-75 17-19-23-29	45-50-60 17-19-23
Potenza richiesta - Power required - Puissance requise	hp / kW	90 / 67	90 / 67	100 / 75	100 / 75
Capacitá serbatoio concime - Fer lizer tank capacity - Capacité réservoir d'engrais	n x l.	2x100	1000	2x200-1000	2x200-1000
Peso - Weight - Poids	kg lb	1270 / 1420 2799 / 3130	1360/ 1440 2998 / 3174	1630 / 1800 3593 / 3968	1750 / 1900 3858 / 4188
Larghezza trasporto - Transport width - Largeur de transport	m / feet	3,00 / 9'10"	3,00 / 9'10"	3,00 / 9'10"	3,00 / 9'10"

MT

PRINCIPALI ACCESSORI - MAIN ACCESSORIES - PRINCIPAUX ACCESSOIRES

Raschia terra in WIDIA • WIDIA scraper • Décro oir en “WIDIA”

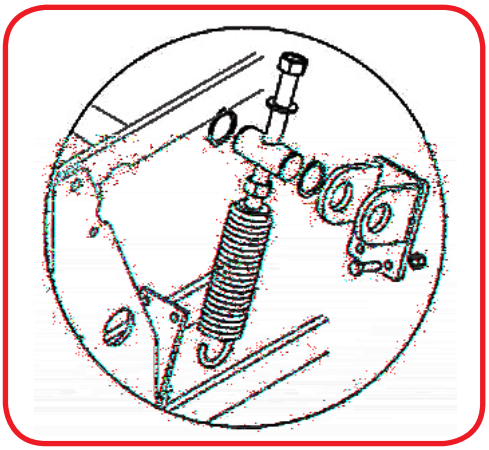

Molla regolabile • Adjustable spring • Ressort réglable

Kit applicazione doppio micro per tra amen vari 2 file • Double microdistributor kit for working on 2 rows • Kit applica on double micro pour traitements divers 2 rangées

Espulsore seme • Seed knocker for coated seed • Ejecteur graine

Coppia ruote di trasmissione anteriori 20 x 8.00 - 10 - per telaio 150 x 150 • Pair of 20 x 8.00 - 10 front transmission wheels - for frame 150 x 150 • Roues de transmission avant 20 x 8.00 - 10 - pour châssis 150 x 150

Kit presa di forza 1000 giri • 1000 rpm PTO kit • Kit prise de mouvement 1000 tr/mn

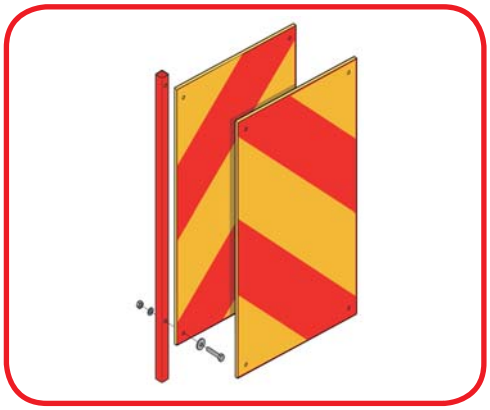

Tabelle d’ingombro • Warning signs • Tableaux encombrements

Serbatoio seme 60 litri • Seed hopper capacity: 60 l • Trémie à graine: 60 l

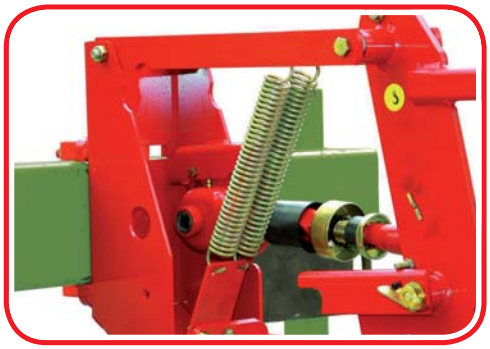

Molla supplementare pressione elemento • Supplementary plan ng unit pressure spring • Ressort de pression supplémentaire element

Leva di sollevamento elemento seminatore • Plan ng unit li ing lever • Levier de relevage élément semeur

Coclea di carico concime • Fer lizer loading auger • Vis sans fin de chargement de l’engrais

Rompitraccia 4 pezzi • 4 wheel track removers • E aceur de traces 4 pièces

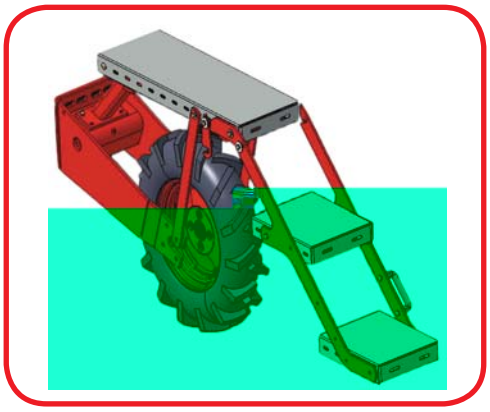

Scale a per ispezione spandiconcime • Fer lizer distributor inspec on steps • Échelle pour contrôle épandeur

Azionamento so ante idraulico • Hydraulic blower • Ac onnement sou ante hydraulique

Copriseme anteriore • Front seed coverer arms • Recouvreur avant

Carrello di trasporto • Transporta on trailer • Chariot de transport

MOD. MT-MARTA-MTE-MONICA-MAGICA

DISCHI DI SEMINA - SEEDING DISCS - DISQUES DE SEMIS

Nr°	Ø	Coltura	Seeds	Cultures	Distanza di semina Seeding distance Distance de semis
20	2,5	Girasole	Sunflower	Tournesol	min. 10,4 cm.
20	3,5	Cotone - Mais (piccolo)	Co on - Corn (Li le)	Coton - Mais (Pe t)	
20	5,5	Mais (Grosso) - Ceci - Fagiolo borlo o e cannellino - Arachidi	Corn (Big) - Pulses - Beans - Peanut	Mais (Gros) - Pois chiches - Haricot - Peanut	max. 41,7 cm.
20	7	Arachidi - Lupino	Peanut - Lupin	Peanut - Lupin	
26	2,5	Girasole	Sunflower	Tournesol	min. 8 cm.
26	3,5	Cotone - Mais (Piccolo)	Co on - Corn (Li le)	Coton - Mais (Pe t)	max. 32,1 cm.
26	4,5	Mais	Corn	Mais	
36	1	Pomodoro	Tomato	Tomate	
36	1,5	Len cchia - Cetriolo - Pomodoro conf. ø 2,5÷3,5 mm	Len l - Cucumber - Tomato pilled ø 2,5 ÷ 3,5 mm	Len lle - Concombre - Tomate enrob ø 2,5 ÷ 3,5 mm	min. 5,8 cm.
36	2,1	Barbabietola - Zucchino - Melone - Anguria - Cardo - Sorgo - Sesamo	Beets - Squash - Melon - Watermelon - Thistle - Sorghum - Sesame	Be eraves - Courge e - Melon - Past que - Chardon - Sorgho - Sésame	
36	2,5	Pomodoro conf. ø 3,5÷4,5 mm - Ginseng	Tomato pilled ø 3,5÷4,5 mm - Ginseng	Tomate enrob ø 3,5÷4,5 mm - Ginseng	
36	3,5	Fagiolino - Piselli - Soia	Beans (li le) - Peas - Soyabeans	Haricot (Pe t) - Pois - Soja	max. 23,2 cm.
36	4,5	Fagiolo - Piselli - Favino	Beans - Peas - Field bean	Haricot - Pois - Féverole	
36	5,5	Fagiolo	Beans	Haricot	
52	4,25	Soia	Soyabeans	Soja	min. 4 cm. max. 16 cm.
72	2,1	Bieta a coste - Saggina	Swiss Chard - Sorghum	Poir - Sorgho	min. 2,9 cm.
72	3,5	Fagiolino - Soia	Beans (Li le) - Soyabeans	Haricot (Pe t) - Soja	max. 11,6 cm.

I dati tecnici riportati e i modelli presentati in questo catalogo si intendono non impegnativi. Ci riserviamo il diritto di modificarli senza obbligo di preavviso. / Technical dates and models shown into this catalogue are not binding. We reserve the right to revise the contents of this catalogue, to amend or improve the specifications without notice. / Les illustrations, les descriptions et les données n'engagent absolument pas. Gaspardo Seminatrici SpA se réserve le droit de modifier les caractéristiques de ses matériels sans préavis.

MASCHIO GASPARDO

insieme si vince

AZIENDA CON SISTEMA QUALITÀ CERTIFICATO DA DNV
UNI EN ISO 9001

MASCHIO GASPARDO S.p.A.

Via Marcello, 73
35011 Campodarsego - Padova - Italy
Tel. +39 049 9289810 - Fax +39 049 9289900

e-mail: info@maschio.it
http://www.maschionet.com

Via Mussons, 7
I - 33075 Morsano al Tagliamento (PN) Italy
Tel. +39 0434 695410 - Fax +39 0434 695425

MASCHIO FRANCE S.a.r.l.

1, rue de Merignan ZA
F - 45240 LA FERTE SAINT AUBIN - France
Tel. +33 (0) 2.38.64.12.12
Fax +33 (0) 2.38.64.66.79

MASCHIO-GASPARDO North America, Inc.

120 North Scott Park Road
Eldridge, IA 52748
Phone: (888) 648-7462
Fax: (563) 285-9938

DEALER:

01-10 Cod. W22584915R - Dipartimento Marketing Maschio Gaspardo

Alcune foto ad immagini, per esigenze grafiche e di chiarezza, non presentano montate le protezioni "CE". / For graphic reasons, some pictures and images do not show the "EC" safety guards. / Sur certaines photos et images, en raison d'exigences graphiques et d'un besoin de clarté, les protections "CE" ne sont pas représentées.